CONNECT

LiviSense

MHUB ESSENTIAL

Product name: MHub Essential
Model no.: 02301

MANUAL

APP CONTROLLED
STAY INFORMED
2.4 GHZ WI-FI
CONNECT DEVICES
BLUETOOTH SETUP
DATA PROTECTION
IMMEDIATE ALERTS
DANISH DESIGN

IN THE BOX

- MHUB ESSENTIAL
- POWER SUPPLY
- USB TO USB-C CABLE
- WALL BRACKET
- DOUBLE-SIDED TAPE
- SCREWS
- WALL PLUGS

Download on the App Store

GET IT ON Google Play

Google and Google Play are trademarks of Google LLC

Scan to see manual:

©2026 LiviSense ApS. All rights reserved. All trademarks and service marks referred to herein are the property of their respective owners.

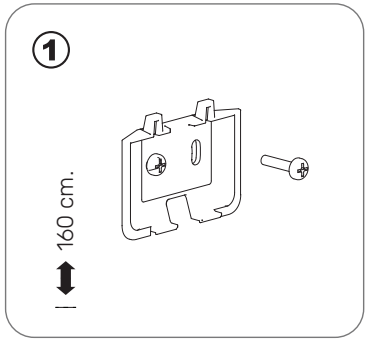

For optimal wireless coverage, mount the MHub Essential in a central location, approximately 160 cm above the floor.

Ensure you have a nearby power outlet.

Keep the MHub Essential at least 50 cm away from other electronic devices.

Use either the double-sided mounting tape or screws and wall plugs (5 mm drill bit, 25–30 mm deep) to secure the wall bracket.

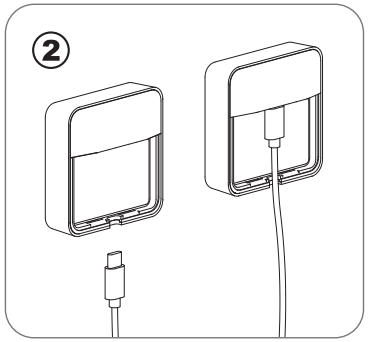

Connect the USB-C end of the cable to the back of the MHub Essential.
We recommend:

- Store a photo of the MHub Essential ID and PIN on your phone for future reference.
- Copy and paste your 2.4 GHz Wi-Fi password into the app to avoid typing errors.

If you have issues connecting the MHub Essential, try the following:

- *Android: Clear both the app cache and buffer under Settings > Apps > the relevant app.*
- *iPhone: Turn your iPhone off and on again.*
- *MHub Essential: Disconnect the power for 30 seconds, then reconnect it.*

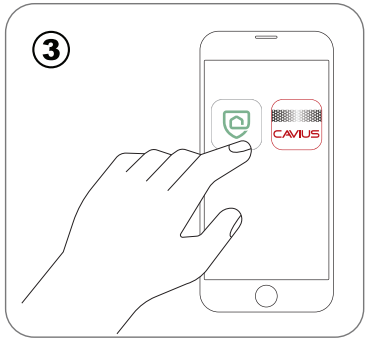

The MHub Essential works with compatible devices from the Cavius Wireless Alarm Family, LiviSense range and Fito Wireless Family.

Your chosen brand of smoke alarms decides which app you should download from the App Store or Google Play:

Cavius Wireless Alarm Family ➡ Cavius Alarm App
LiviSense range & Fito Wireless Family ➡ LiviSense Alarm App

Connect the other end of the USB cable to the power supply and plug it into a mains outlet.

Open the app and follow the on-screen instructions to set up your MHub Essential and connect your devices.

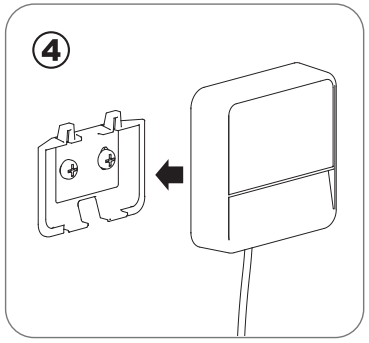

Click the MHub Essential into place in the bracket, with the USB cable facing down.

If you need to remove the MHub Essential, insert a flat-head screwdriver between the USB cable and the wall bracket and gently lift to release it from the bracket.

CONNECT

LiviSense

MHUB ESSENTIAL

Product name: MHub Essential
Model no.: 02301

MANUAL

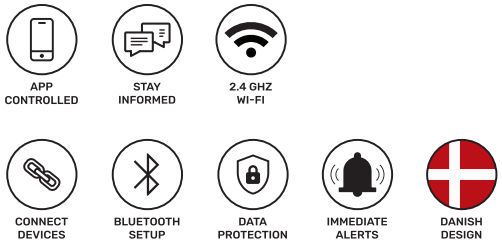

©2026 LiviSense ApS. All rights reserved. All trademarks and service marks referred to herein are the property of their respective owners.

SPECIFICATIONS:

- Wireless hub with multi-protocol connectivity
- Wireless connectivity setup through Bluetooth LE
- Internet connection through 2.4 GHz band Wi-Fi (802.11b/g/n)
- Sensor wireless connection through band 868.60 - 868.70MHz
- Built-in LED for status indication
- Power supply: 5 VDC, 1 A, USB-C type connector
- Yearly consumption: < 5 kWh
- Operating environment: -20°C to +45°C, 10 to 90 % RH (non-condensing)
- Dimensions: 64 mm x 64 mm x 22 mm.

The full text of the EU declaration of conformity is available at the following internet address: www.livisense.com

LiviSense ApS assumes no responsibility for any errors which may appear in this manual. Furthermore, LiviSense ApS reserves the right to alter the hardware, software, and/or specifications detailed herein at any time without notice, and LiviSense ApS does not make any commitment to update the information contained herein.

Manufacturer:
LiviSense ApS
Viengevej 100, 8240 Risskov
Denmark

www.livisense.com

Manufactured in P.R.C.

Waste electrical products should not be disposed of with household waste. Please recycle where facilities exist. Check with your local authority or supplier for recycling advice.

CAUTION: Indoor use only. Do not submerge the device in liquid or attempt to clean it with liquids or solvents. To clean the device, disconnect from the power outlet. Keep the device away from water, fire, humidity or hot environments. Do not attempt to disassemble, repair or modify the device. Never use the product if it is defective. Continuing to use a defective product can cause serious injury.

Need help? Contact us at support@livisense.com

Protect what matters

www.livisense.com

CONNECT

LiviSense

MHUB ESSENTIAL

Produkt navn: MHub Essential
Modellnr.: 02301

BRUKSANVISNING

APP CONTROLLED · STAY INFORMED · 2.4 GHZ WI-FI

CONNECT DEVICES · BLUETOOTH SETUP · DATA PROTECTION · IMMEDIATE ALERTS · DANISH DESIGN

INNHOLD I ESKEN

- MHUB ESSENTIAL
- STRØMFORSYNING
- USB-A TIL USB-C-KABEL
- VEGGBRAKETT
- DOBBELTSIDIG TEIP
- SKRUER
- PLUGGER

Download on the App Store

GET IT ON Google Play

Google and Google Play are trademarks of Google LLC

Skann for bruksanvisning:

©2026 LiviSense ApS. Alle rettigheter er forbeholdt. Alle varemerker og symboler i denne bruksanvisningen, tilhører sine respektive eiere.

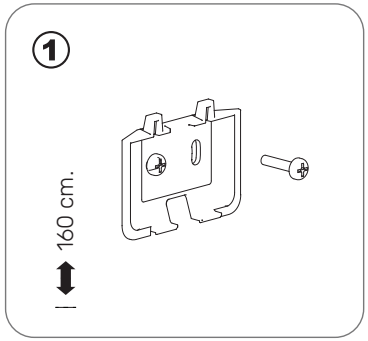

Monter MHub Essential sentralt, omtrent 160 cm over gulvet, for best mulig trådløs dekning til alle varslere og sensorer.

Sørg for at det finnes en stikkontakt i nærheten.

Monter MHub Essential minst 50 cm unna annet elektronisk utstyr.

Fest veggbraketten med dobbeltsidig teip eller med skruer og plugger (5 mm bor, 25–30 mm boredybde).

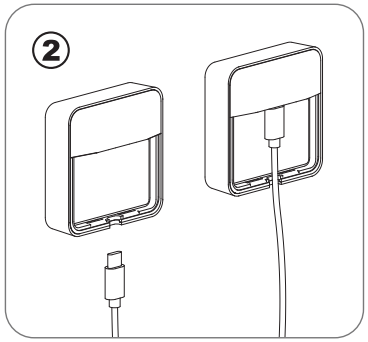

Koble USB-C-enden av kabelen til baksiden av MHub Essential.
Vi anbefaler deg å:

- Ta et bilde av MHub Essential ID og PIN på baksiden og lagre det på telefonen.
- Kopier passordet til ditt 2,4 GHz Wi-Fi-nettverket og lim det inn i appen for å unngå skrivefeil.

Hvis du har problemer med å koble til MHub Essential, prøv dette:

- *Logg ut av appen.*
- *Android: Tøm både data og buffer under Innstillinger > Apper > Aktuell app.*
- *iPhone: Slå iPhone av og deretter på igjen.*
- *MHub Essential: Koble fra strømmen i 30 sekunder, og koble den til igjen.*

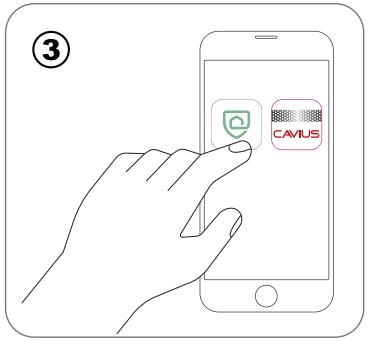

MHub Essential fungerer med kompatible enheter fra Cavius Wireless Alarm Family, LiviSense-serien og Fito Wireless Family.

Hvilket merke røykvarslerne dine har, avgjør hvilken app du skal laste ned fra App Store eller Google Play:

Cavius Wireless Alarm Family ➡ Cavius Alarm App
LiviSense-serien & Fito Wireless Family➡ LiviSense Alarm App

Koble den andre enden av USB-kabelen til strømforsyningen og sett den i stikkontakten.

Åpne appen og følg instruksjonene på skjermen for å konfigurere MHub Essential og koble til enhetene dine.

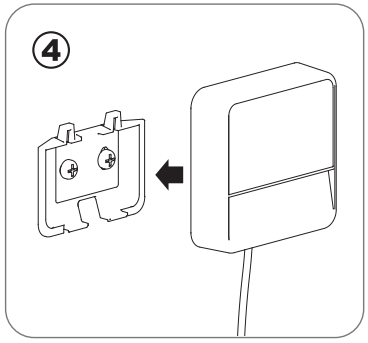

Fest MHub Essential på veggbraketten, først oppe, også klikk den på plass, med USB-kabelen vendt nedover.

Hvis du må ta ut MHub Essential av veggbraketten, sett en flat skrutrekker mellom MHub og veggbraketten og løft forsiktig til enheten løsner.

CONNECT

LiviSense

MHUB ESSENTIAL

Produkt navn: MHub Essential
Modellnr.: 02301

BRUKSANVISNING

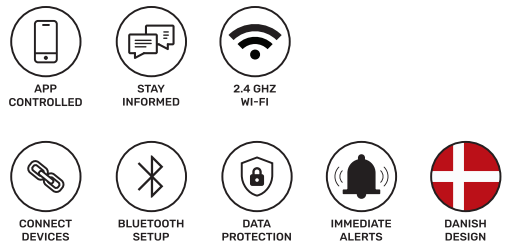

©2026 LiviSense ApS. Alle rettigheter er forbeholdt. Alle varemerker og symboler i denne bruksanvisningen, tilhører sine respektive eiere.

TEKNISKE SPESIFIKASJONER:

- Trådløs hub med støtte for flere kommunikasjonsprotokoller
- Oppsett av trådløs tilkobling via Bluetooth LE
- Internett tilkobling via 2,4 GHz Wi-Fi (802.11b/g/n)
- Trådløs sensor tilkobling på frekvensbåndet 868,60–868,70 MHz
- Innebygd LED-indikator for status
- Strømforsyning: 5 V DC, 1 A, USB-C-kontakt
- Årlig strømforbruk: < 5 kWh
- Driftsmiljø: –20 °C til +45 °C, 10–90 % relativ fuktighet (ikke-kondenserende)
- Mål: 64 × 64 × 22 mm

Fullstendige EU-samsvarserklæringen er tilgjengelig på www.livisense.com.

LiviSense ApS påtar seg ikke ansvar for eventuelle feil i denne bruksanvisningen. LiviSense ApS forbeholder seg retten til når som helst og uten varsel å endre maskinvare, programvare og/eller spesifikasjonene som er beskrevet her, og forplikter seg ikke til å oppdatere informasjonen i bruksanvisningen.

Produsent:
LiviSense ApS
Viengevej 100, 8240 Risskov
Danmark

www.livisense.com

Produsert i Kina.

Elektriske produkter skal ikke kastes sammen med husholdningsavfall. Lever produktet som EE avfall godkjent gjenvinning.

ADVARSEL: Kun for innendørs bruk. Ikke utsett enheten for fukt eller væsker. Rengjør den med en lett fuktet mikrofiberklut. Koble fra strømmen før rengjøring. Hold enheten unna vann, ild, fuktighet og varme omgivelser. Ikke forsøkt å åpne, demontere, reparere eller endre enheten. Bruk aldri produktet hvis det er defekt eller har en skade. Fortsatt bruk kan medføre personskade.

Trenger du hjelp? Kontakt oss på support@livisense.com

MORE SAFE

Gjør hjemmet enda tryggere med More Safe! Mer oversikt. Mer kontroll. Mer trygghet.

Med MHub har du allerede tatt et viktig steg mot et tryggere hjem. Med More Safe får du enda flere smarte sikkerhetsfunksjoner som gir deg ekstra kontroll og trygghet i hverdagen.

- SMS-varsling til opptil 5 personer – Ved bekreftet brannalarm eller når flere varslere utløses samtidig.
- Ekstra kraftige alarmvarsler – Kritiske pushvarsler som gjør det lettere å oppdage en alvorlig alarmsituasjon.
- Stans uønskede alarmer fra mobilen – Enkelt og praktisk når du har kontroll på situasjonen.
- Månedlig sikkerhetsrapport – Få full oversikt over systemets status, hendelser, tester og vedlikeholdsbehov.
- Tilpassede påminnelser – Bestem selv hvor ofte du vil bli minnet på å teste systemet, og når du ønsker daglige statusrapporter.

Ekstra trygghet for under 25 kr i måneden! Det er en liten investering for bedre oversikt over sikkerheten til hjemmet ditt og dem du er glad i.

Oppdag alle fordelene og aktiver More Safe i dag - **https://livisense.com/moresafe**

Protect what matters

www.livisense.com

CONNECT

LiviSense

MHUB ESSENTIAL

Productnaam: MHub Essential
Modelnummer: 02301

HANDLEIDING

APP CONTROLLED · STAY INFORMED · 2.4 GHZ WI-FI

CONNECT DEVICES · BLUETOOTH SETUP · DATA PROTECTION · IMMEDIATE ALERTS · DANISH DESIGN

INHOUD VAN DE DOOS

- MHUB ESSENTIAL
- VOEDINGSADAPTER
- USB-NAAR-USB-C-KABEL
- WANDBEUGEL
- DUBBELZIJDIGE TAPE
- SCHROEVEN
- MUURPLUGGEN

Download on the App Store

GET IT ON Google Play

Google and Google Play are trademarks of Google LLC

Scan voor de handleiding:

©2026 LiviSense ApS. Alle rechten voorbehouden. Alle handelsmerken en symbolen in deze handleiding zijn eigendom van hun respectieve eigenaren.

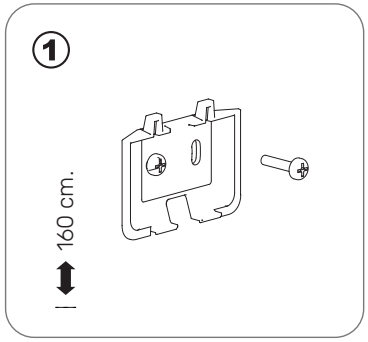

Voor een optimale draadloze dekking monteert u de MHub Essential op een centrale plek, ongeveer 160 cm boven de vloer.

Zorg dat er een stopcontact in de buurt is.

Houd de MHub Essential op minimaal 50 cm afstand van andere elektronische apparaten.

Bevestig de wandbeugel met dubbelzijdige tape of met schroeven en muurpluggen (boorgat van 5 mm, 25–30 mm diep).

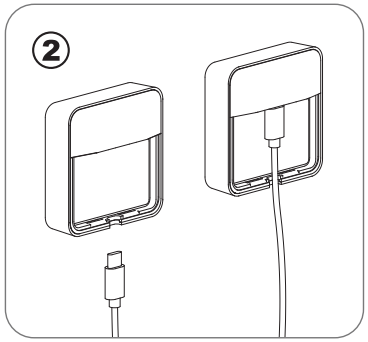

Sluit het USB-C-uiteinde van de kabel aan op de achterkant van de MHub Essential.
Wij raden het volgende aan:

- *Maak een foto van de ID en PIN op de achterkant van de MHub Essential en bewaar deze op uw telefoon.*
- *Kopieer het wachtwoord van uw 2,4 GHz-wifinetwerk en plak het in de app om typefouten te voorkomen.*

Als u problemen ondervindt bij het verbinden van de MHub Essential, probeer dan het volgende:

- *Android: Wis zowel de cache als de tijdelijke gegevens van de betreffende app via Instellingen > Apps > betreffende app.*
- *iPhone: Schakel uw iPhone uit en weer in.*
- *MHub Essential: Haal de stekker 30 seconden uit het stopcontact en sluit het apparaat daarna opnieuw aan.*

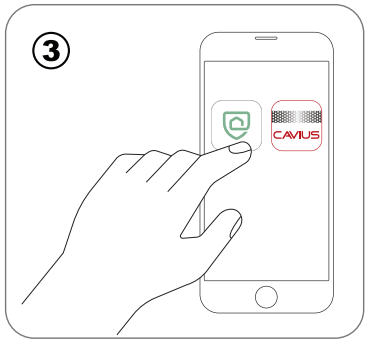

De MHub Essential werkt met compatibele apparaten uit de Cavius Wireless Alarm Family, de LiviSense-serie en de Fito Wireless Family.

Het merk van uw rookmelders bepaalt welke app u moet downloaden uit de App Store of Google Play:

Cavius Wireless Alarm Family ➡ Cavius Alarm App
LiviSense-serie & Fito Wireless Family ➡ LiviSense Alarm App

Sluit het andere uiteinde van de USB-kabel aan op de voedingsadapter en steek deze in het stopcontact.

Open de app en volg de instructies op het scherm om uw MHub Essential in te stellen en uw apparaten te verbinden.

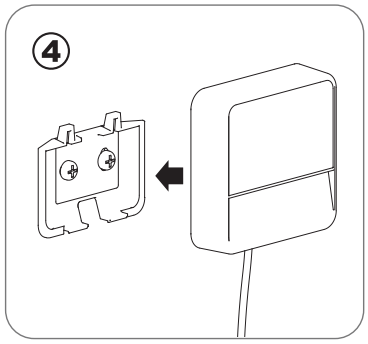

Klik de MHub Essential in de wandbeugel vast, met de USB-kabel naar beneden gericht.

Als u de MHub Essential wilt verwijderen, steekt u voorzichtig een platte schroevendraaier tussen de MHub Essential en de wandbeugel en tilt u het apparaat voorzichtig op om het los te maken.

CONNECT

LiviSense

MHUB ESSENTIAL

Productnaam: MHub Essential
Modelnummer: 02301

HANDLEIDING

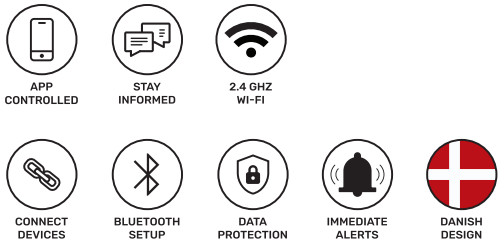

©2026 LiviSense ApS. Alle rechten voorbehouden. Alle handelsmerken en symbolen in deze handleiding zijn eigendom van hun respectieve eigenaren.

TECHNISCHE SPECIFICATIES:

- Draadloze hub met ondersteuning voor meerdere communicatieprotocollen
- Draadloze verbinding instellen via Bluetooth LE
- Internetverbinding via 2,4 GHz-wifi (802.11b/g/n)
- Draadloze sensorverbinding via de frequentieband 868,60–868,70 MHz
- Ingebouwde ledstatusindicator
- Voeding: 5 V DC, 1 A, USB-C-aansluiting
- Jaarlijks energieverbruik: < 5 kWh
- Gebruiksomgeving: –20 °C tot +45 °C, 10–90% relatieve luchtvochtigheid (niet-condenserend)
- Afmetingen: 64 × 64 × 22 mm

De volledige tekst van de EU-conformiteitsverklaring is beschikbaar op www.livisense.com.

LiviSense ApS aanvaardt geen aansprakelijkheid voor eventuele fouten in deze handleiding. LiviSense ApS behoudt zich tevens het recht voor om de hierin beschreven hardware, software en/of specificaties op elk moment zonder voorafgaande kennisgeving te wijzigen en verplicht zich niet om de informatie in deze handleiding bij te werken.

Fabrikant:
LiviSense ApS
Viengevej 100, 8240 Risskov
Denemarken

www.livisense.com

Geproduceerd in China.

Elektrische apparaten mogen niet met het huishoudelijk afval worden weggegooid. Lever het product in bij een erkend inzamelpunt voor elektrische en elektronische apparatuur.

WAARSCHUWING: Alleen voor gebruik binnenshuis. Dompel het apparaat niet onder in vloeistoffen en gebruik geen vloeistoffen of oplosmiddelen om het te reinigen. Haal de stekker uit het stopcontact voordat u het apparaat reinigt. Houd het apparaat uit de buurt van water, vuur, vocht en hoge temperaturen. Probeer het apparaat niet zelf te demonteren, repareren of aan te passen. Gebruik het product nooit als het defect of beschadigd is. Voortgezet gebruik van een defect product kan ernstig letsel veroorzaken.

Hulp nodig? Neem contact met ons op via support@livisense.com

Protect what matters

www.livisense.com

CONNECT

LiviSense

MHUB ESSENTIAL

Produktname: MHub Essential
Modellnummer: 02301

BEDIENUNGSANLEITUNG

APP CONTROLLED · STAY INFORMED · 2.4 GHZ WI-FI

CONNECT DEVICES · BLUETOOTH SETUP · DATA PROTECTION · IMMEDIATE ALERTS · DANISH DESIGN

LIEFERUMFANG

- MHUB ESSENTIAL
- NETZTEIL
- USB-A-AUF-USB-C-KABEL
- WANDHALTERUNG
- DOPPELSEITIGES KLEBEBAND
- SCHRAUBEN
- DÜBEL

Download on the App Store

GET IT ON Google Play

Google and Google Play are trademarks of Google LLC

Für die Bedienungsanleitung scannen:

©2026 LiviSense ApS. Alle Rechte vorbehalten. Alle in dieser Bedienungsanleitung verwendeten Marken und Symbole sind Eigentum ihrer jeweiligen Inhaber.

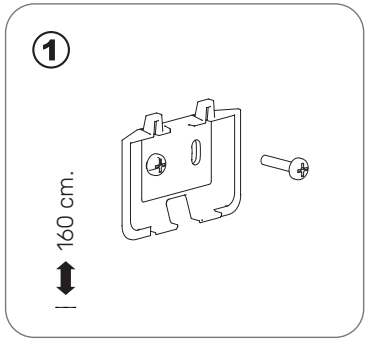

Montieren Sie den MHub Essential für eine optimale Funkabdeckung an einem zentralen Ort, etwa 160 cm über dem Boden.

Stellen Sie sicher, dass sich eine Steckdose in der Nähe befindet.

Halten Sie einen Abstand von mindestens 50 cm zwischen dem MHub Essential und anderen elektronischen Geräten ein.

Befestigen Sie die Wandhalterung mit doppelseitigem Klebeband oder mit Schrauben und Dübeln (5-mm-Bohrloch, 25–30 mm tief).

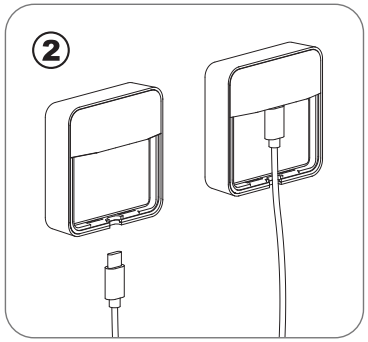

Schließen Sie das USB-C-Ende des Kabels an der Rückseite des MHub Essential an.
Wir empfehlen Folgendes:

- *Machen Sie ein Foto der ID und PIN auf der Rückseite des MHub Essential und speichern Sie es auf Ihrem Smartphone.*
- *Kopieren Sie das Passwort Ihres 2,4-GHz-WLAN-Netzwerks und fügen Sie es in die App ein, um Tippfehler zu vermeiden.*

Falls Sie Probleme beim Verbinden des MHub Essential haben, versuchen Sie Folgendes:

- *Android: Löschen Sie sowohl den App-Cache als auch den Puffer unter Einstellungen > Apps > betreffende App.*
- *iPhone: Schalten Sie Ihr iPhone aus und wieder ein.*
- *MHub Essential: Trennen Sie das Gerät für 30 Sekunden von der Stromversorgung und schließen Sie es anschließend wieder an.*

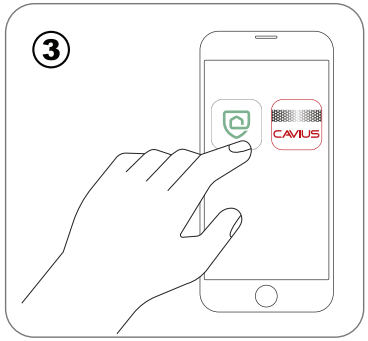

Der MHub Essential funktioniert mit kompatiblen Geräten der Cavius Wireless Alarm Family, der LiviSense-Serie und der Fito Wireless Family.

Die Marke Ihrer Rauchmelder bestimmt, welche App Sie aus dem App Store oder von Google Play herunterladen müssen:

Cavius Wireless Alarm Family ➡ Cavius Alarm App
LiviSense-Serie & Fito Wireless Family ➡ LiviSense Alarm App

Schließen Sie das andere Ende des USB-Kabels an das Netzteil an und stecken Sie dieses in die Steckdose.

Öffnen Sie die App und folgen Sie den Anweisungen auf dem Bildschirm, um Ihren MHub Essential einzurichten und Ihre Geräte zu verbinden.

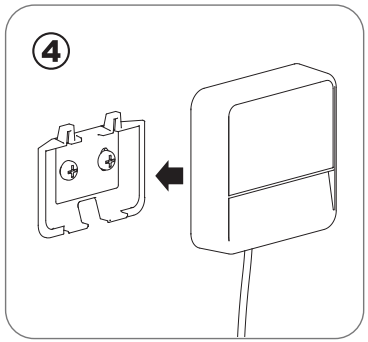

Setzen Sie den MHub Essential zuerst oben in die Wandhalterung ein und drücken Sie ihn dann fest, bis er einrastet. Das USB-Kabel muss dabei nach unten zeigen.

Um den MHub Essential von der Wandhalterung zu entfernen, führen Sie vorsichtig einen Schlitzschraubendreher zwischen den MHub Essential und die Wandhalterung ein und hebeln Sie das Gerät vorsichtig heraus.

CONNECT

LiviSense

MHUB ESSENTIAL

Produktname: MHub Essential
Modellnummer: 02301

BEDIENUNGSANLEITUNG

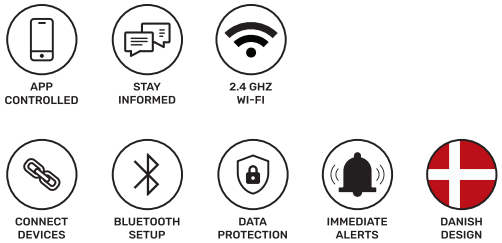

©2026 LiviSense ApS. Alle Rechte vorbehalten. Alle in dieser Bedienungsanleitung verwendeten Marken und Symbole sind Eigentum ihrer jeweiligen Inhaber.

TECHNISCHE DATEN:

- Funk-Hub mit Unterstützung mehrerer Kommunikationsprotokolle
- Einrichtung der Funkverbindung über Bluetooth LE
- Internetverbindung über 2,4-GHz-WLAN (802.11b/g/n)
- Drahtlose Sensorverbindung im Frequenzband 868,60–868,70 MHz
- Integrierte LED-Statusanzeige
- Stromversorgung: 5 V DC, 1 A, USB-C-Anschluss
- Jährlicher Stromverbrauch: < 5 kWh
- Betriebsbedingungen: –20 °C bis +45 °C, 10–90 % relative Luftfeuchtigkeit (nicht kondensierend)
- Abmessungen: 64 × 64 × 22 mm

Der vollständige Text der EU-Konformitätserklärung ist unter www.livisense.com verfügbar.

LiviSense ApS übernimmt keine Haftung für etwaige Fehler in dieser Bedienungsanleitung. LiviSense ApS behält sich das Recht vor, die hierin beschriebene Hardware, Software und/oder die technischen Spezifikationen jederzeit und ohne vorherige Ankündigung zu ändern, und ist nicht verpflichtet, die Informationen in dieser Bedienungsanleitung zu aktualisieren.

Hersteller:
LiviSense ApS
Viengevej 100, 8240 Risskov
Dänemark

www.livisense.com

Hergestellt in China.

Elektrogeräte dürfen nicht über den Hausmüll entsorgt werden. Geben Sie das Produkt bei einer zugelassenen Sammelstelle für Elektro- und Elektronikaltgeräte ab.

WARNUNG: Nur für den Gebrauch in Innenräumen. Setzen Sie das Gerät keiner Feuchtigkeit oder Flüssigkeiten aus. Reinigen Sie es mit einem leicht angefeuchteten Mikrofasertuch. Trennen Sie das Gerät vor der Reinigung von der Stromversorgung. Halten Sie das Gerät von Wasser, Feuer, Feuchtigkeit und Hitze fern. Versuchen Sie nicht, das Gerät zu öffnen, zu zerlegen, zu reparieren oder zu verändern. Verwenden Sie das Produkt niemals, wenn es defekt oder beschädigt ist. Eine weitere Verwendung kann zu Verletzungen führen.

Benötigen Sie Hilfe? Kontaktieren Sie uns unter support@livisense.com

Protect what matters

www.livisense.com

CONNECT

LiviSense

MHUB ESSENTIAL

Nom du produit : MHub Essential
Numéro de modèle : 02301

MANUEL D'UTILISATION

APP CONTROLLED · STAY INFORMED · 2.4 GHZ WI-FI

CONNECT DEVICES · BLUETOOTH SETUP · DATA PROTECTION · IMMEDIATE ALERTS · DANISH DESIGN

CONTENU DE LA BOÎTE

- MHUB ESSENTIAL
- ADAPTATEUR SECTEUR
- CÂBLE USB-A VERS USB-C
- SUPPORT MURAL
- RUBAN ADHÉSIF DOUBLE FACE
- VIS
- CHEVILLES

Download on the App Store

GET IT ON Google Play

Google and Google Play are trademarks of Google LLC

Scannez pour consulter le manuel d'utilisation :

©2026 LiviSense ApS. Tous droits réservés. Toutes les marques commerciales et tous les symboles figurant dans ce manuel d'utilisation sont la propriété de leurs détenteurs respectifs.

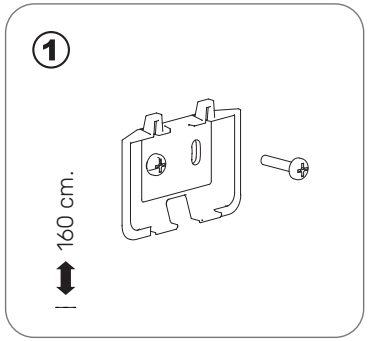

Pour une couverture sans fil optimale, installez le MHub Essential à un emplacement central, à environ 160 cm du sol.

Assurez-vous qu'une prise électrique se trouve à proximité.

Placez le MHub Essential à au moins 50 cm des autres appareils électroniques.

Fixez le support mural à l'aide du ruban adhésif double face ou avec des vis et des chevilles (trous de 5 mm de diamètre et de 25 à 30 mm de profondeur).

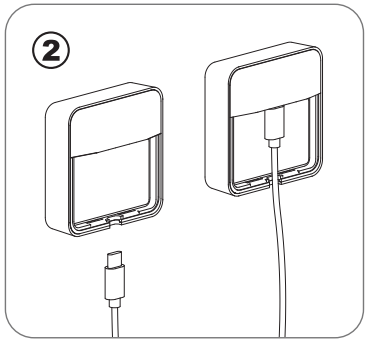

Branchez l'extrémité USB-C du câble à l'arrière du MHub Essential.
Nous vous recommandons de :

- *Prendre une photo de l'identifiant (ID) et du code PIN situés à l'arrière du MHub Essential et de la conserver sur votre téléphone.*
- *Copier le mot de passe de votre réseau Wi-Fi 2,4 GHz et le coller dans l'application pour éviter les erreurs de saisie.*

Si vous rencontrez des difficultés pour connecter le MHub Essential, essayez les solutions suivantes :

- *Android : Effacez le cache et la mémoire tampon de l'application concernée dans Paramètres > Applications > Application concernée.*
- *iPhone : Éteignez votre iPhone, puis rallumez-le.*
- *MHub Essential : Débranchez l'appareil pendant 30 secondes, puis rebranchez-le.*

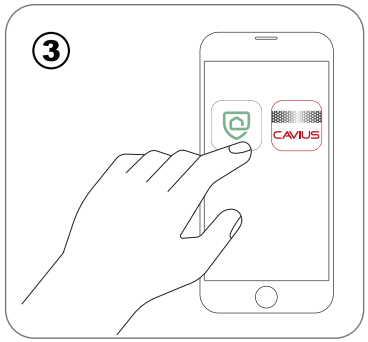

Le MHub Essential fonctionne avec les appareils compatibles des gammes Cavius Wireless Alarm Family, LiviSense et Fito Wireless Family.

La marque de vos avertisseurs de fumée détermine l'application à télécharger depuis l'App Store ou Google Play :

Cavius Wireless Alarm Family ➡ Cavius Alarm App
Gamme LiviSense & Fito Wireless Family ➡ LiviSense Alarm App

Branchez l'autre extrémité du câble USB à l'adaptateur secteur, puis branchez celui-ci sur une prise électrique.

Ouvrez l'application et suivez les instructions à l'écran pour configurer votre MHub Essential et connecter vos appareils.

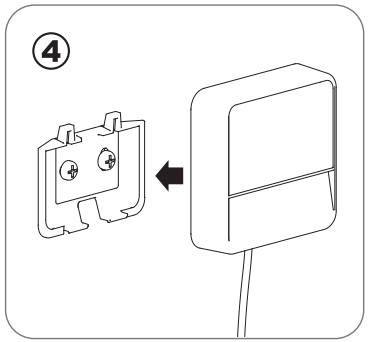

Insérez d'abord la partie supérieure du MHub Essential dans le support mural, puis appuyez jusqu'à ce qu'il s'enclenche. Le câble USB doit être orienté vers le bas.

Pour retirer le MHub Essential du support mural, insérez délicatement un tournevis plat entre l'appareil et le support, puis faites doucement levier pour le détacher.

CONNECT

LiviSense

MHUB ESSENTIAL

Nom du produit : MHub Essential
Numéro de modèle : 02301

MANUEL D'UTILISATION

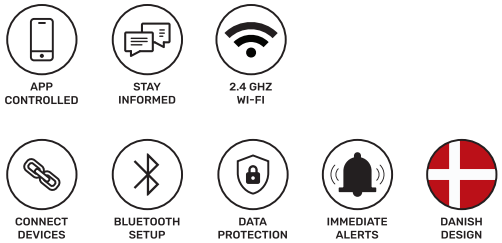

©2026 LiviSense ApS. Tous droits réservés. Toutes les marques commerciales et tous les symboles figurant dans ce manuel d'utilisation sont la propriété de leurs détenteurs respectifs.

CARACTÉRISTIQUES TECHNIQUES :

- Passerelle sans fil prenant en charge plusieurs protocoles de communication
- Configuration de la connexion sans fil via Bluetooth LE
- Connexion Internet via Wi-Fi 2,4 GHz (802.11b/g/n)
- Connexion sans fil des capteurs sur la bande de fréquence 868,60–868,70 MHz
- Indicateur LED d'état intégré
- Alimentation : 5 V CC, 1 A, port USB-C
- Consommation électrique annuelle : < 5 kWh
- Conditions de fonctionnement : –20 °C à +45 °C, 10–90 % d'humidité relative (sans condensation)
- Dimensions : 64 × 64 × 22 mm

Le texte intégral de la déclaration UE de conformité est disponible sur www.livisense.com.

LiviSense ApS décline toute responsabilité en cas d'erreurs éventuelles dans ce manuel d'utilisation. LiviSense ApS se réserve le droit de modifier à tout moment et sans préavis le matériel, le logiciel et/ou les caractéristiques techniques décrits dans ce document, sans obligation de mettre à jour les informations contenues dans ce manuel.

Fabricant :
LiviSense ApS
Viengevej 100, 8240 Risskov
Danemark

www.livisense.com

Fabriqué en Chine.

Les appareils électriques ne doivent pas être jetés avec les ordures ménagères. Déposez ce produit dans un point de collecte agréé pour les déchets d'équipements électriques et électroniques.

AVERTISSEMENT : Usage intérieur uniquement. N'exposez pas l'appareil à l'humidité ou aux liquides. Nettoyez-le avec un chiffon en microfibre légèrement humide. Débranchez l'appareil avant tout nettoyage. Tenez-le à l'écart de l'eau, du feu, de l'humidité et des sources de chaleur. N'essayez pas d'ouvrir, de démonter, de réparer ou de modifier l'appareil. N'utilisez jamais le produit s'il est défectueux ou endommagé. Une utilisation prolongée dans cet état peut entraîner des blessures.

Besoin d'aide ? Contactez-nous à l'adresse **support@livisense.com**

Protect what matters

www.livisense.com

CONNECT

LiviSense

MHUB ESSENTIAL

Produktnamn: MHub Essential
Modellnummer: 02301

BRUKSANVISNING

APP CONTROLLED · STAY INFORMED · 2.4 GHZ WI-FI

CONNECT DEVICES · BLUETOOTH SETUP · DATA PROTECTION · IMMEDIATE ALERTS · DANISH DESIGN

FÖRPACKNINGENS INNEHÅLL

- MHUB ESSENTIAL
- STRÖMADAPTER
- USB-A-TILL-USB-C-KABEL
- VÄGGFÄSTE
- DUBBELHÄFTANDE TEJP
- SKRUVAR
- PLUGGAR

Download on the App Store

GET IT ON Google Play

Google and Google Play are trademarks of Google LLC

Skanna för bruksanvisning:

©2026 LiviSense ApS. Alla rättigheter förbehållna. Alla varumärken och symboler i denna bruksanvisning tillhör sina respektive ägare.

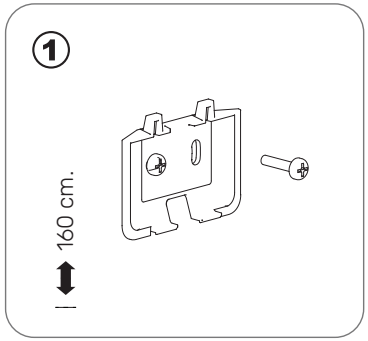

Montera MHub Essential centralt, cirka 160 cm ovanför golvet, för bästa möjliga trådlösa täckning till alla larm och sensorer.

Se till att det finns ett eluttag i närheten.

Montera MHub Essential minst 50 cm från annan elektronisk utrustning.

Fäst väggfästet med dubbelhäftande tejp eller med skruvar och pluggar (5 mm borrhål, 25–30 mm borrdjup).

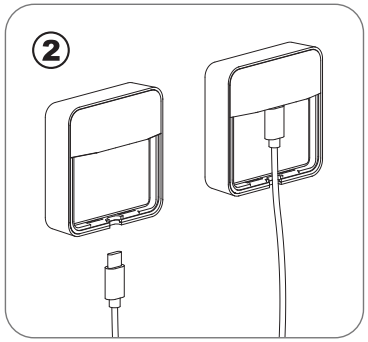

Anslut USB-C-änden av kabeln till baksidan av MHub Essential.
Vi rekommenderar följande:

- Ta ett foto av MHub Essentials ID och PIN-kod på baksidan och spara det i telefonen.
- Kopiera lösenordet till ditt 2,4 GHz Wi-Fi-nätverk och klistra in det i appen för att undvika skrivfel.

Om du har problem med att ansluta MHub Essential kan du prova följande:

- *Android: Rensa både appens cache och buffert under Inställningar > Appar > Aktuell app.*
- *iPhone: Stäng av din iPhone och slå på den igen.*
- *MHub Essential: Koppla bort strömmen i 30 sekunder och anslut den sedan igen.*

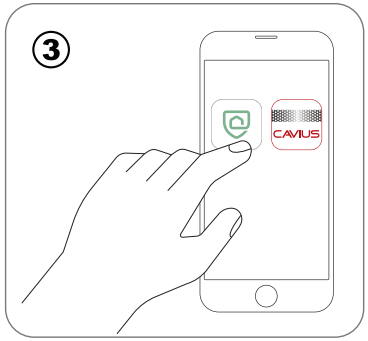

MHub Essential fungerar med kompatibla enheter från Cavius Wireless Alarm Family, LiviSense-serien och Fito Wireless Family.

Vilket märke dina brandvarnare har avgör vilken app du ska ladda ner från App Store eller Google Play:

Cavius Wireless Alarm Family ➡ Cavius Alarm App
LiviSense-serien & Fito Wireless Family ➡ LiviSense Alarm App

Anslut den andra änden av USB-kabeln till strömadaptern och sätt den i eluttaget.

Öppna appen och följ instruktionerna på skärmen för att konfigurera MHub Essential och ansluta dina enheter.

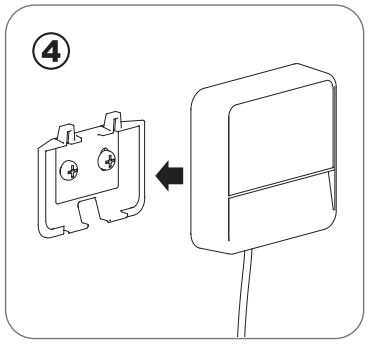

Fäst MHub Essential på väggfästet genom att först haka fast den upptill och sedan trycka tills den klickar på plats, med USB-kabeln vänd nedåt.

Om du behöver ta bort MHub Essential från väggfästet, för försiktigt in en platt skruvmejsel mellan MHub Essential och väggfästet och bänd försiktigt loss enheten.

CONNECT

LiviSense

MHUB ESSENTIAL

Produktnamn: MHub Essential
Modellnummer: 02301

BRUKSANVISNING

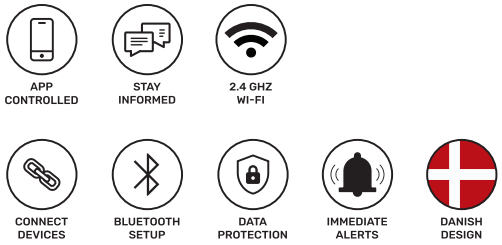

©2026 LiviSense ApS. Alla rättigheter förbehållna. Alla varumärken och symboler i denna bruksanvisning tillhör sina respektive ägare.

TEKNISKA SPECIFIKATIONER:

- Trådlös hubb med stöd för flera kommunikationsprotokoll
- Konfiguration av trådlös anslutning via Bluetooth LE
- Internetanslutning via 2,4 GHz Wi-Fi (802.11b/g/n)
- Trådlös sensoranslutning på frekvensbandet 868,60–868,70 MHz
- Inbyggd LED-statusindikator
- Strömförsörjning: 5 V DC, 1 A, USB-C-anslutning
- Årlig strömförbrukning: < 5 kWh
- Driftsmiljö: –20 °C till +45 °C, 10–90 % relativ luftfuktighet (icke-kondenserande)
- Mått: 64 × 64 × 22 mm

Den fullständiga EU-försäkran om överensstämmelse finns tillgänglig på www.livisense.com.

LiviSense ApS ansvarar inte för eventuella fel i denna bruksanvisning. LiviSense ApS förbehåller sig rätten att när som helst och utan föregående meddelande ändra den hårdvara, programvara och/eller de specifikationer som beskrivs här och åtar sig inte att uppdatera informationen i bruksanvisningen.

Tillverkare:
LiviSense ApS
Viengevej 100, 8240 Risskov
Danmark

www.livisense.com

Tillverkad i Kina.

Elektriska produkter får inte kastas tillsammans med hushållsavfall. Lämna produkten till en godkänd insamlingsplats för elektriskt och elektroniskt avfall.

VARNING: Endast för inomhusbruk. Utsätt inte enheten för fukt eller vätskor. Rengör den med en lätt fuktad mikrofiberduk. Koppla bort strömmen före rengöring. Håll enheten borta från vatten, eld, fukt och värme. Försök inte att öppna, demontera, reparera eller modifiera enheten. Använd aldrig produkten om den är defekt eller skadad. Fortsatt användning kan orsaka personskador.

Behöver du hjälp? Kontakta oss på support@livisense.com

Protect what matters

www.livisense.com

CONNECT

LiviSense

MHUB ESSENTIAL

Tuotteen nimi: MHub Essential
Mallinumero: 02301

KÄYTTÖOHJE

APP CONTROLLED
STAY INFORMED
2.4 GHZ WI-FI
CONNECT DEVICES
BLUETOOTH SETUP
DATA PROTECTION
IMMEDIATE ALERTS
DANISH DESIGN

PAKKAUKSEN SISÄLTÖ

- MHUB ESSENTIAL
- VIRTALÄHDE
- USB-USB-C-KAAPELI
- SEINÄKIINNIKE
- KAKSIPUOLINEN TEIPPI
- RUUVIT
- SEINÄTULPAT

Download on the App Store

GET IT ON Google Play

Google and Google Play are trademarks of Google LLC

Skannaa käyttöohje:

©2026 LiviSense ApS. Kaikki oikeudet pidätetään. Kaikki tässä käyttöohjeessa mainitut tavaramerkit ja palvelumerkit ovat omistajiensa omaisuutta.

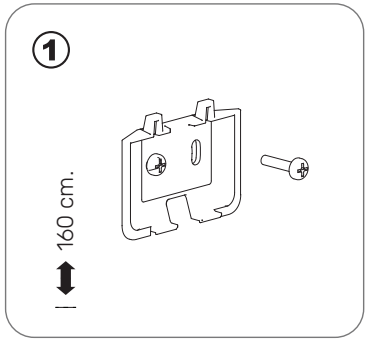

Parhaan langattoman yhteyden varmistamiseksi asenna MHub Essential keskeiseen paikkaan noin 160 cm korkeudelle lattiasta.

Varmista, että lähellä on pistorasia.

Sijoita MHub Essential vähintään 50 cm etäisyydelle muista elektronisista laitteista.

Kiinnitä seinäkiinnike joko kaksipuolisella kiinnitysteipillä tai ruuveilla ja seinätulpilla (poranterän halkaisija 5 mm, reiän syvyys 25–30 mm).

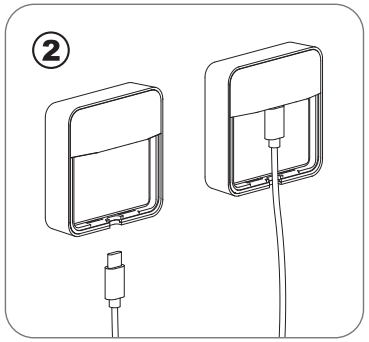

Liitä USB-C-kaapeli MHub Essentialin takaosaan.
Suosittelemme seuraavaa:

- Ota puhelimellasi kuva MHub Essentialin tunnuksesta (ID) ja PIN-koodista ja säilytä se myöhempää käyttöä varten.
- Kopioi 2,4 GHz Wi-Fi-verkkosi salasana ja liitä se sovellukseen kirjoitusvirheiden välttämiseksi.

Jos MHub Essentialin yhdistämisessä ilmenee ongelmia, kokeile seuraavia toimenpiteitä:

- *Android: Tyhjennä sekä sovelluksen välimuisti että puskuri kohdassa Asetukset > Sovellukset > kyseinen sovellus.*
- *iPhone: Sammuta iPhone ja käynnistä se uudelleen.*
- *MHub Essential: Irrota laite virtalähteestä 30 sekunniksi ja kytke virta sitten takaisin.*



MHub Essential toimii LiviSense-tuotesarjan, Cavius Wireless Alarm Familyn ja Fito Wireless Familyn yhteensopivien tuotteiden kanssa.

Lataa ja käytä App Storesta tai Google Playsta sopivaa sovellusta sen mukaan, mitä tuotteita haluat yhdistää:

Cavius Wireless Alarm Family ➡ Cavius Alarm App
Fito Wireless Family ja LiviSense-tuotesarja ➡ LiviSense Alarm App

Käynnistä sovellus ja noudata sen ohjeita.

Kytke MHub Essentialin virta liittämällä USB-kaapelin toinen pää virtalähteeseen ja kytkemällä virtalähde pistorasiaan.

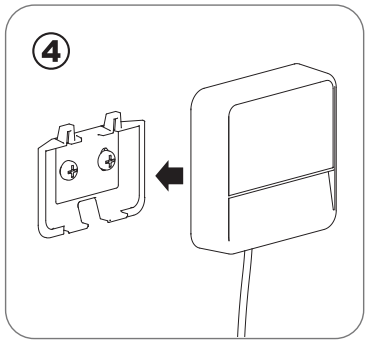

Napsauta MHub Essential paikalleen seinäkiinnikkeeseen siten, että USB-kaapeli osoittaa alaspäin.

Jos MHub Essential on irrotettava, työnnä talttapäinen ruuvimeisseli USB-kaapelin ja seinäkiinnikkeen väliin ja nosta varovasti, kunnes laite irtoaa kiinnikkeestä.

CONNECT

LiviSense

MHUB ESSENTIAL

Tuotteen nimi: MHub Essential
Mallinumero: 02301

KÄYTTÖOHJE

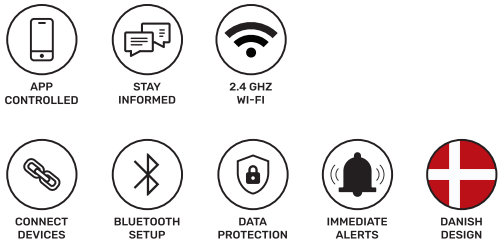

©2026 LiviSense ApS. Kaikki oikeudet pidätetään. Kaikki tässä käyttöohjeessa mainitut tavaramerkit ja palvelumerkit ovat omistajiensa omaisuutta.

TEKNISET TIEDOT:

- Langaton keskusyksikkö, joka tukee useita tiedonsiirtoprotokollia
- Langattoman yhteyden määrittäminen Bluetooth LE:n kautta
- Internet-yhteys 2,4 GHz:n Wi-Fi-verkon kautta (802.11b/g/n)
- Langaton yhteys antureihin taajuusalueella 868,60–868,70 MHz
- Sisäänrakennettu LED-tilanilmaisin
- Virtalähde: 5 V DC, 1 A, USB-C-liitäntä
- Vuotuinen energiankulutus: < 5 kWh
- Käyttöolosuhteet: –20 °C – +45 °C, suhteellinen ilmankosteus 10–90 % (ei kondensoituva)
- Mitat: 64 × 64 × 22 mm

EU-vaatimustenmukaisuusvakuutuksen koko teksti on saatavilla osoitteessa www.livisense.com.

LiviSense ApS ei vastaa tässä käyttöohjeessa mahdollisesti esiintyvistä virheistä. Lisäksi LiviSense ApS pidättää oikeuden muuttaa tässä kuvattuja laitteistoja, ohjelmistoja ja/tai teknisiä tietoja milloin tahansa ilman ennakkoilmoitusta. LiviSense ApS ei sitoudu päivittämään tässä käyttöohjeessa olevia tietoja.

Valmistaja:
LiviSense ApS
Viengevej 100, 8240 Risskov
Tanska

www.livisense.com

Valmistettu Kiinassa.

Sähkölaitteita ei saa hävittää kotitalousjätteen mukana. Kierrätä tuote asianmukaisessa keräyspisteessä, jos sellainen on käytettävissä. Kysy kierrätysohjeita paikallisilta viranomaisilta tai jälleenmyyjältä.

VAROITUS: Vain sisäkäyttöön. Älä upota laitetta nesteeseen äläkä yritä puhdistaa sitä nesteillä tai liuottimilla. Irrota laite pistorasiasta ennen puhdistamista. Pidä laite poissa veden, tulen, kosteuden ja kuumien olosuhteiden läheisyydestä. Älä yritä purkaa, korjata tai muuttaa laitetta. Älä koskaan käytä tuotetta, jos se on viallinen. Viallisen tuotteen käytön jatkaminen voi aiheuttaa vakavan henkilövahingon.

Tarvitsetko apua? Ota yhteyttä: support@livisense.com

Protect what matters

www.livisense.com

CONNECT

LiviSense

MHUB ESSENTIAL

Nazwa produktu: MHub Essential
Numer modelu: 02301

INSTRUKCJA OBSŁUGI

APP CONTROLLED · STAY INFORMED · 2.4 GHZ WI-FI

CONNECT DEVICES · BLUETOOTH SETUP · DATA PROTECTION · IMMEDIATE ALERTS · DANISH DESIGN

ZAWARTOŚĆ OPAKOWANIA

- MHUB ESSENTIAL
- ZASILACZ
- KABEL USB-USB-C
- UCHWYT ŚCIENNY
- TAŚMA DWUSTRONNA
- ŚRUBY
- KOŁKI ROZPOROWE

Download on the App Store

GET IT ON Google Play

Google and Google Play are trademarks of Google LLC

Zeskanuj, aby wyświetlić instrukcję obsługi:

©2026 LiviSense ApS. Wszelkie prawa zastrzeżone. Wszystkie znaki towarowe i znaki usługowe wymienione w niniejszej instrukcji obsługi są własnością ich odpowiednich właścicieli.

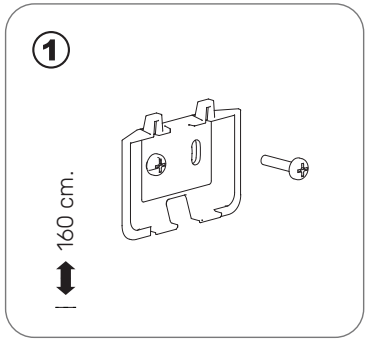

Aby zapewnić optymalny zasięg łączności bezprzewodowej, zamontuj MHub Essential w centralnym miejscu, około 160 cm nad podłogą.

Upewnij się, że w pobliżu znajduje się gniazdko elektryczne.

Umieść MHub Essential w odległości co najmniej 50 cm od innych urządzeń elektronicznych.

Przymocuj uchwyt ścienny za pomocą taśmy dwustronnej lub śrub i kołków rozporowych (otwory o średnicy 5 mm i głębokości 25–30 mm).

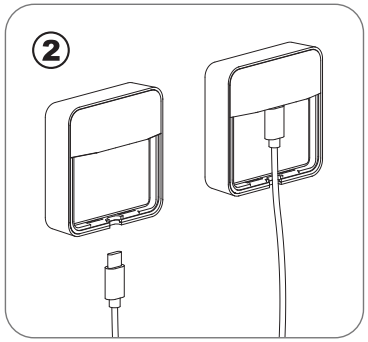

Podłącz kabel USB-C do gniazda z tyłu MHub Essential.
Zalecamy:

- *Zrób zdjęcie identyfikatora (ID) i kodu PIN znajdujących się z tyłu MHub Essential i zapisz je w telefonie na przyszłość.*
- *Skopiuj hasło do swojej sieci Wi-Fi 2,4 GHz i wklej je do aplikacji, aby uniknąć błędów podczas wpisywania.*

Jeśli masz problemy z połączeniem MHub Essential, spróbuj wykonać następujące czynności:

- *Android: Wyczyść pamięć podręczną i bufor aplikacji w Ustawieniach > Aplikacje > odpowiednia aplikacja.*
- *iPhone: Wyłącz i ponownie włącz iPhone'a.*
- *MHub Essential: Odłącz urządzenie od zasilania na 30 sekund, a następnie podłącz je ponownie.*

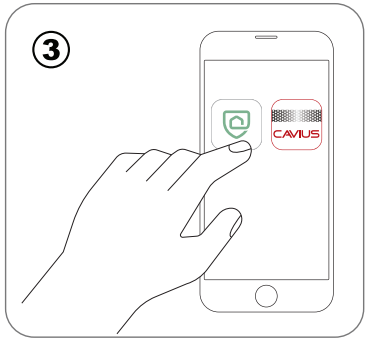

MHub Essential współpracuje z kompatybilnymi produktami LiviSense, Cavius Wireless Alarm Family i Fito Wireless Family.

W zależności od produktów, które chcesz podłączyć, pobierz odpowiednią aplikację ze sklepu App Store lub Google Play:

Cavius Wireless Alarm Family ➡ Cavius Alarm App
Fito Wireless Family i produkty LiviSense ➡ LiviSense Alarm App

Uruchom aplikację i postępuj zgodnie z instrukcjami.

Aby włączyć MHub Essential, podłącz drugi koniec kabla USB do zasilacza, a następnie podłącz zasilacz do gniazdka elektrycznego.

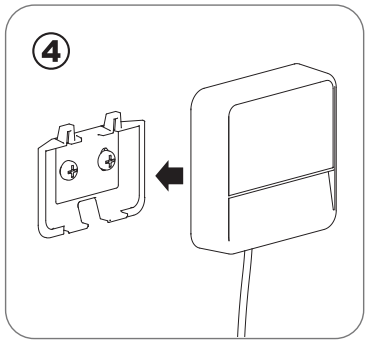

Zatrzaśnij MHub Essential w uchwycie ściennym, tak aby kabel USB był skierowany w dół.

Aby wyjąć MHub Essential z uchwytu, ostrożnie włóż płaski śrubokręt między kabel USB a uchwyt ścienny i delikatnie unieś urządzenie, aby zwolnić je z uchwytu.

CONNECT

LiviSense

MHUB ESSENTIAL

Nazwa produktu: MHub Essential
Numer modelu: 02301

INSTRUKCJA OBSŁUGI

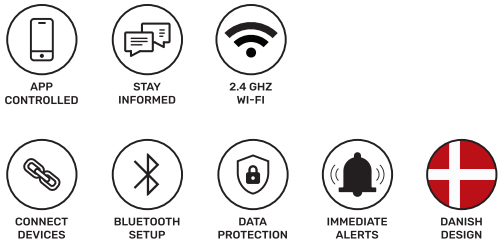

©2026 LiviSense ApS. Wszelkie prawa zastrzeżone. Wszystkie znaki towarowe i znaki usługowe wymienione w niniejszej instrukcji obsługi są własnością ich odpowiednich właścicieli.

DANE TECHNICZNE:

- Bezprzewodowa centralka obsługująca wiele protokołów komunikacyjnych
- Konfiguracja połączenia bezprzewodowego przez Bluetooth LE
- Połączenie internetowe przez Wi-Fi 2,4 GHz (802.11b/g/n)
- Bezprzewodowe połączenie z czujnikami w paśmie częstotliwości 868,60–868,70 MHz
- Wbudowany wskaźnik stanu LED
- Zasilanie: 5 V DC, 1 A, złącze USB-C
- Roczne zużycie energii: < 5 kWh
- Warunki pracy: od –20 °C do +45 °C, wilgotność względna 10–90% (bez kondensacji)
- Wymiary: 64 × 64 × 22 mm

Pełny tekst deklaracji zgodności UE jest dostępny na stronie www.livisense.com.

LiviSense ApS nie ponosi odpowiedzialności za ewentualne błędy występujące w niniejszej instrukcji obsługi. Ponadto LiviSense ApS zastrzega sobie prawo do zmiany opisanego tu sprzętu, oprogramowania i/lub specyfikacji technicznych w dowolnym momencie bez wcześniejszego powiadomienia. LiviSense ApS nie zobowiązuje się do aktualizowania informacji zawartych w niniejszej instrukcji obsługi.

Producent:
LiviSense ApS
Viengevej 100, 8240 Risskov
Dania

www.livisense.com

Wyprodukowano w Chinach.

Urządzeń elektrycznych nie należy wyrzucać razem z odpadami komunalnymi. Produkt należy oddać do odpowiedniego punktu zbiórki, jeśli jest dostępny. Informacje dotyczące recyklingu można uzyskać od lokalnych władz lub dostawcy.

UWAGA: Wyłącznie do użytku wewnątrz pomieszczeń. Nie zanurzaj urządzenia w cieczach ani nie próbuj czyścić go płynami lub rozpuszczalnikami. Przed czyszczeniem odłącz urządzenie od gniazdka elektrycznego. Trzymaj urządzenie z dala od wody, ognia, wilgoci i wysokich temperatur. Nie próbuj demontować, naprawiać ani modyfikować urządzenia. Nigdy nie używaj produktu, jeśli jest uszkodzony lub niesprawny. Dalsze używanie niesprawnego produktu może spowodować poważne obrażenia ciała.

Potrzebujesz pomocy? Skontaktuj się z nami: support@livisense.com

Protect what matters

www.livisense.com